ПОТОК
производственная
компания

КЛАПАНЫ ОБРАТНЫЕ ШАРОВЫЕ

КЛАПАН ОБРАТНЫЙ ШАРОВОЙ ФЛАНЦЕВОГО ТИПА ПРИСОЕДИНЕНИЯ

ТУ 3700-001-11431252-2013

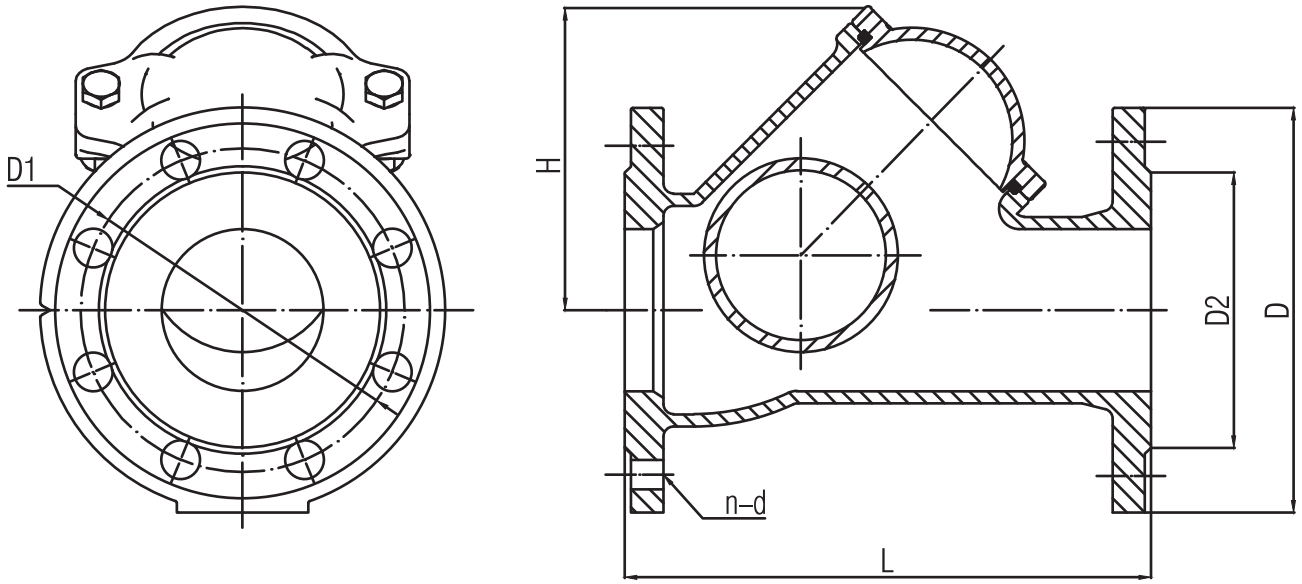

PN 1,6 МПа
DN 40–600 мм

Характеристика

Условный проход, мм	40 … 600
Условное давление, МПа	1,6
Управление	автоматическое
Тип присоединения	фланцевое
Рабочая среда	холодная, горячая вода, слабоагрессивные среды и др.
Направление подачи рабочей среды	одностороннее
Температура рабочей среды, °С	-25 … +150
Температура окружающей среды, °С	-30 … +45
Герметичность затвора	класс «А» ГОСТ 54808-11
Присоединительные размеры	ГОСТ 12815-80

Детализация материалов

Корпус, крышка	чугун
Шар	углеродистая сталь
Материал покрытия шара	EPDM

Клапан обратный шаровой фланцевого типа присоединения PN 1,6 МПа

DN	L	D	D1	D2	n-d	H
40	180	145	110	88	4-18	90
50	200	160	125	102	4-18	100
65	240	180	145	122	4-18	125
80	260	195	160	133	8-18	136
100	300	215	180	158	8-18	185
125	350	245	210	184	8-18	196
150	400	280	240	212	8-22	265
200	500	335	295	268	12-22	340
250	600	405	355	320	12-26	420
300	700	460	410	370	12-26	480
350	800	520	470	430	16-26	617
400	900	580	525	482	16-30	680
500	1150	710	650	585	20-33	*по запросу
600	*по запросу	840	770	685	20-36	*по запросу

Маркировка трубопроводной арматуры ООО ПК «ПОТОК»

КОП . □ . Ф . 1 . 100 . 016 . 03 . 00 . А

Вид трубопроводной арматуры

Задвижка клиновая литая	ЗКЛ
Задвижка клиновая кованная	ЗКК
Задвижка шиберная	ЗШ
Кран шаровой разборный	КШР
Кран шаровой цельносварной	КШЦ
Кран шаровой регулирующий	КШРР
Кран шаровой трехходовой	КШТ
Клапан запорный	КЗ
Клапан запорный криогенный	КЗК
Затвор поворотный дисковый	ЗПД
Клапан обратный поворотный	КОП
Клапан обратный подъемный	КО
Затвор поворотный дисковый регулирующий	ЗПДР

Исполнение затвора

Данный параметр используется только для поворотных дисковых затворов	
Осевой	1
Двухэксцентриковый	2
Трехэксцентриковый	3

Присоединение

Фланцевое	Ф
Муфтовое	М
Штуцерное	Ш
Межфланцевое	МФ
Под приварку	П

Исполнение фланцев

1
2
3
4
5
6
7
8
9

Номинальный диаметр DN

010	200
015	250
020	300
025	350
032	400
040	500
050	600
065	700
080	800
100	900
125	1000
150	1200

Номинальное давление PN

006
010
016
025
040
063
80
100
160
200
250

Материал корпуса

Углеродистая сталь	00
Легированная сталь	01
Нержавеющая сталь	02
Чугун	03

Уплотнение

Полимер	00
Металл/Металл	01

Привод

Ручной	Р
Электропривод	Э
Пневмопривод	П
Под привод	ПП
Автоматический	А

Значения габаритных размеров трубопроводной арматуры, свыше указанных в данном каталоге, предоставляются по запросу.

Чертежи, приведенные в каталоге, дают общее представление о конструкции изделий. Предприятие оставляет за собой право вносить конструктивные изменения, а так же применять аналогичные материалы при изготовлении деталей, не влияющие на основные характеристики продукции.

123290, Россия, Москва, 1-й Магистральный тупик, д. 5А,
БЦ «Магистраль Плаза»
Тел./факс: +7 (495) 775-95-53
info@pc-potok.com | www.pc-potok.com